vetvi

Электротехническая
схема монтажа

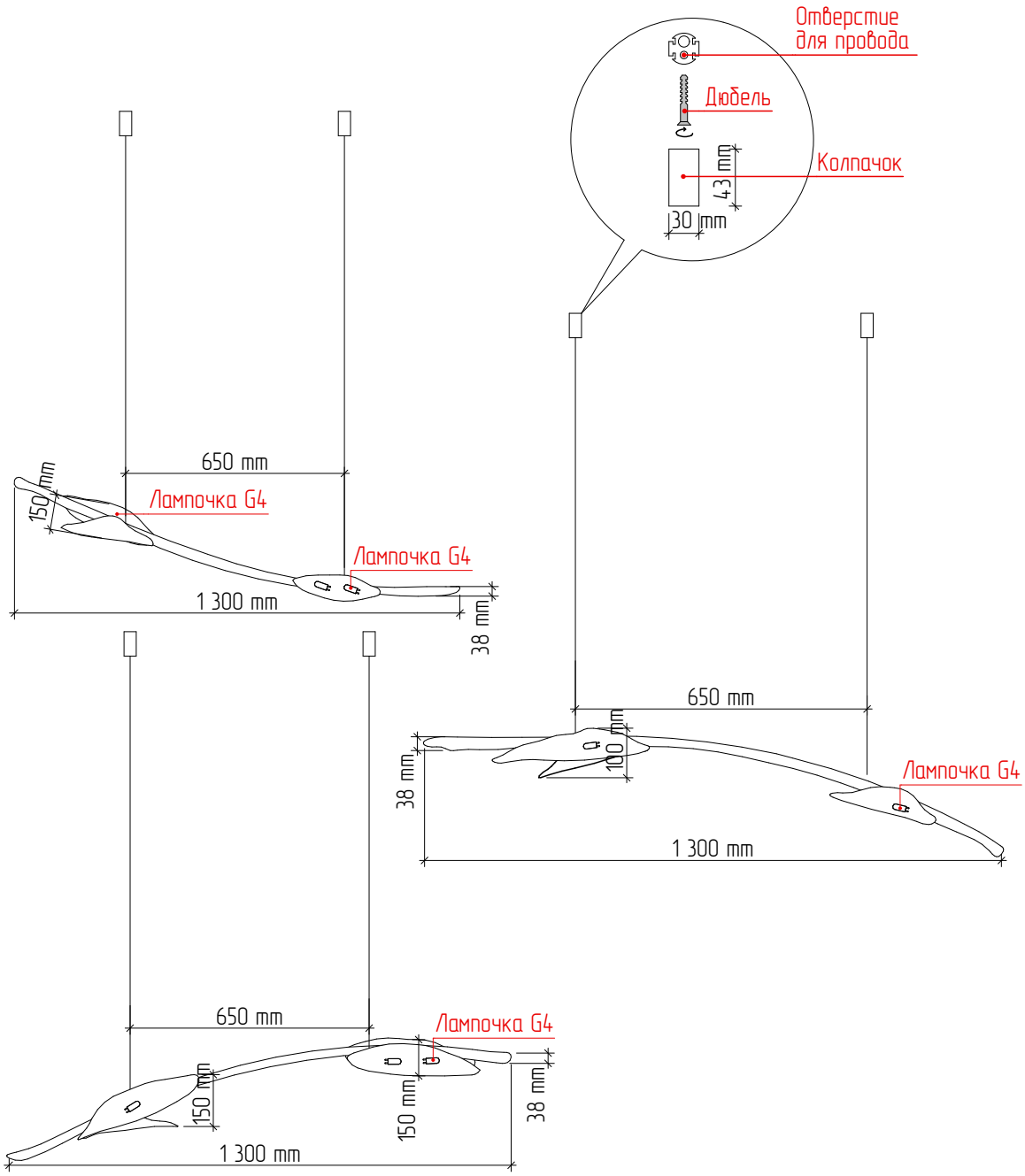

Гарантия 1 год
Производство в России
www.vetvi.store.ru